VENTSFERA

Руководство по эксплуатации
Паспорт
Вентилятор канальный смешанного типа серии PRO

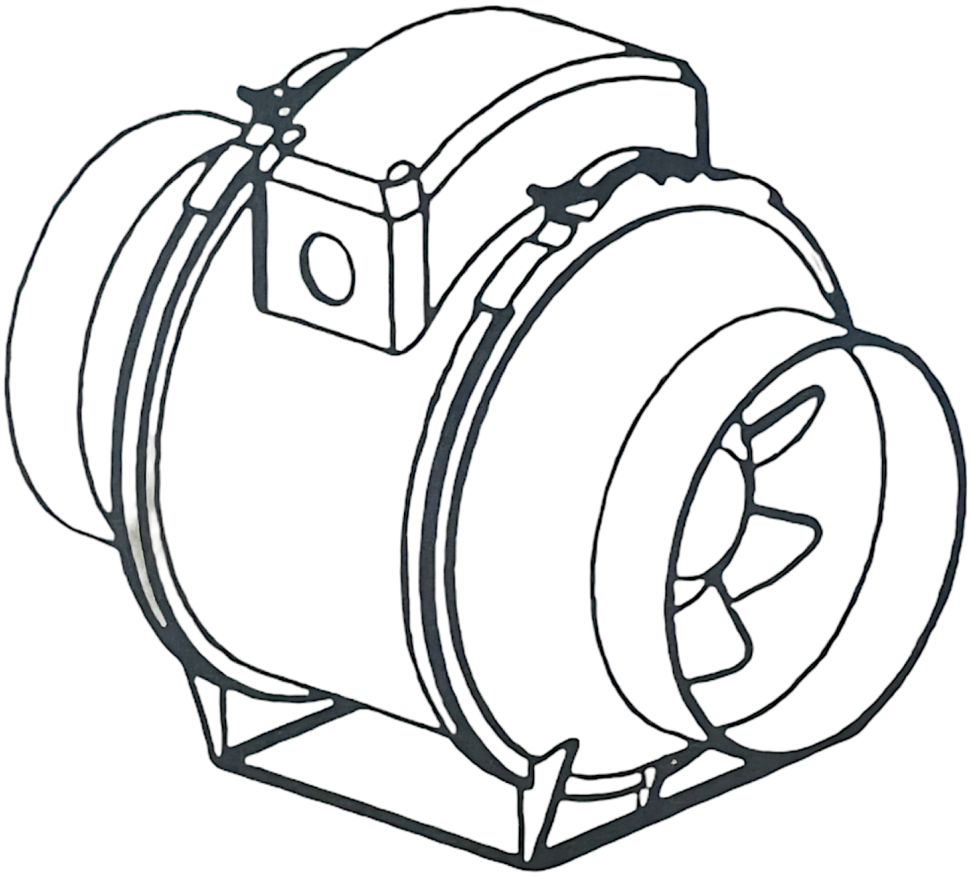

CE EAC

- Содержание…… 2
- Реализация……2
- Требование безопасности…… 3
- Назначение …… 4
- Комплект поставки……5
- Структура условного обозначения…… 5
- Технические характеристики……5
- Монтаж и подготовка к работе……6
- Подключение к электросети……9
- Техническое обслуживание……10
- Возможность неисправности и методы их устранения……11
- Правила хранения и транспортировака……11
- Гарантии изготовителя……12
- Свидетельство о приемки……13
- Информация о продавце……13
- Гарантийный талон……13

Настоящее руководство пользователя является основным эксплуатационным документом, предназначено для ознакомления технического, обслуживающего и эксплуатирующего персонала. Руководство пользователя содержит сведения о назначении, составе, принципе работы, конструкции и монтаже изделия (-ий) PRO и всех его (их) модификаций. Технический и обслуживающий персонал должен иметь теоретическую и практическую подготовку относительно систем вентиляции и выполнять работы в соответствии с правилами охраны труда и строительными нормами и стандартами, действующими на территории государства. Информация, указанная в данном руководстве, является верной на момент подготов- ки документа. Из-за непрерывного развития продукции компания оставляет за собой право в любой момент вносить изменения в технические характеристики, конструкцию или комплектацию изделия. Ни одна из частей данной публикации не может быть воспроизведена, передана или сохранена в информационно-поисковых системах, а также переведена на другие языки в любой форме без письменного согласия компании.

РЕАЛИЗАЦИЯ

Устройство реализуется через специализированные и розничные торговые организации.

ТРЕБОВАНИЯ БЕЗОПАСНОСТИ

- Перед началом эксплуатации и монтажом изделия внимательно ознакомьтесь с руководством пользователя.
- При монтаже и эксплуатации изделия должны выполняться требования руководства, а так же требования всех применимых местных и национальных строительных, электрических и технических норм и стандартов.
- Обязательно ознакомьтесь с предупреждениями в руководстве, поскольку они содержат сведения, касающиеся вашей безопасности.
- Несоблюдение правил и предупреждений руководства может привести к травмированию пользователя или повреждению изделия.
- После прочтения руководства пользователя сохраняйте его в течение всего времени использования изделия.
- При передаче управления другому пользователю обязательно обеспечьте его данным руководством.
- Вентиляторы предназчены для подключения к сети переменного тока напряжением 220-240 V частотой 50 Hz. По типу защиты от поражения электрическим током вентиляторы относятся к приборам II класса (для моделей 100 – 200), I класса (для моделей 250 – 315) по ГОСТ 12.2.007.0 -75., Степень защиты вентилятора от доступа к опасным частям и проникновению воды IP44, двигателя IP44. Вид климатического исполнения изделия УХЛ4 по ГОСТ 15150-69.

МЕРЫ ПРЕДОСТОРОЖНОСТИ ПРИ МОНТАЖЕ И ЭКСПЛУАТАЦИИ ИЗДЕЛИЯ

При монтаже изделия обязательно отключите сеть электропитания.

Соблюдайте осторожность при распаковке изделия.

Обязательно заземлите изделие!

Соблюдайте технику безопасности во время работы с электроинструментом при монтаже изделия.

Не изменяйте длину сетевого шнура самостоятельно.
- Не перегибайте сетевой шнур.
- Избегайте повреждений сетевого шнура.
- Не ставьте на сетевой шнур посторонние предметы.

Не прокладывайте сетевой шнур изделия вблизи отопительного/ нагревательного оборудования.

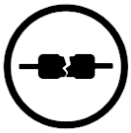

• Не используйте поврежденное оборудование и проводники при подключении изделия к электросети

Не эксплуатируйте изделие за пределами диапазона температур, указанных в руководстве пользователя.
Не эксплуатируйте изделие в агрессивной и взрывоопасной среде.

Не прикасайтесь мокрыми руками к устройствам управления.
• Не производите монтаж и техническое обслуживание изделия мокрыми руками.

Не допускайте детей к эксплуатации изделия.

Не храните вблизи изделия взрывоопасные и легковоспламеняющиеся вещества.

Не открывайте изделие во время работы.

Не перекрывайте воздушный канал во время работы изделия.

Не садитесь на изделие и не ставьте на него другие предметы.

Не мойте изделие водой.
• Избегайте попадания воды на электрические части изделия.

При техническом обслуживании изделия отключите его от сети питания.

При появлении посторонних звуков, запаха, дыма отключите изделие от сети питания и обратитесь в сервисный центр.

Не направляйте поток воздуха от изделия на источники открытого огня.

При длительной эксплуатации изделия время от времени проверяйте надежность монтажа.

Используйте изделие только по его прямому назначению.

ПО ОКОНЧАНИИ ЭКСПЛУАТАЦИИ ИЗДЕЛИЕ ПОДЛЕЖИТ ОТДЕЛЬНОЙ УТИЛИЗАЦИИ.
НЕ УТИЛИЗИРУЙТЕ ИЗДЕЛИЕ ВМЕСТЕ С НЕОТСОРТИРОВАННЫМИ БЫТОВЫМИ ОТХОДАМИ

НАЗНАЧЕНИЕ

Вентилятор канальный смешанного типа серии PRO предназначены для применения в системах вентиляции промышленных, общественных и жилых зданий. Канальные вентиляторы присоединяются к круглым воздуховодам. Электровентиляторы предназначены для удаления воздуха и других невзрывоопасных газовоздушных смесей, которые не содержат липких веществ и волокнистых материалов, с содержанием пыли и других твердых примесей не более 10 мг/м3, при температуре перемещаемого воздуха не ниже - 20°С и не выше + 40 °С.

ИЗДЕЛИЕ НЕ ПРЕДНАЗНАЧЕНО ДЛЯ ИСПОЛЬЗОВАНИЯ ДЕТЬМИ, ЛИЦАМИ С ПОНИЖЕННЫМИ СЕНСОРНЫМИ ИЛИ УМСТВЕННЫМИ СПОСОБНОСТЯМИ, А ТАКЖЕ ЛИЦАМИ, НЕ ПОДГОТОВЛЕННЫМИ СООТВЕТСТВУЮЩИМ ОБРАЗОМ.

К РАБОТАМ С ИЗДЕЛИЕМ ДОПУСКАЮТСЯ СПЕЦИАЛИСТЫ ПОСЛЕ СООТВЕТСТВУЮЩЕГО ИНСТРУКТАЖА.

ИЗДЕЛИЕ ДОЛЖНО БЫТЬ УСТАНОВЛЕНО В МЕСТАХ, ИСКЛЮЧАЮЩИХ САМОСТОЯТЕЛЬНЫЙ ДОСТУП ДЕТЕЙ

КОМПЛЕКТ ПОСТАВКИ

Наименование	Количество
Вентилятор	1
Руководство пользования	1
Упаковочный ящик	1

Структура условного обозначения

XXX PRO

Серия вентиляторов Вентилятор канальный смешанного типа серии PRO

Размер фланца: 100,125,150, 200

ТЕХНИЧЕСКИЕ ХАРАКТЕРИСТИКИ

Вентиляторы произведены в соответствии с ТУ28.25.20-008-96059883-2020, действующими нормами и стандартами. Вентиляторы предназчены для подключения к сети переменного тока напряжением 220-240 V частотой 50 Hz. Имеют двигатель на шарикоподшипниках (подшипниках качения). Вентилятор серий PRO выпускается типо-размеров в зависимости от установочного диаметра корпуса Обозначение вентиляторов, их внешний вид, габаритные и присоединительные размеры приведены на рис. 1 и таблице 1.

технические характеристики						
Модель	Потребляемая мощность, Вт	Напряжение В \ 50 Гц	Производительность м³/ч	Уровень шума дБ(А) 3 м	Диаметр D мм.	Мин. частота вращения (об/мин)
100 PRO	22-30	220-240	120/198	26-31	100	1850-2200
125 PRO	30-35	220-240	248/284	27-32	125	2300-2730
150 PRO	48-54	220-240	410-530	29-33	150	1850-2250
200 PRO	110-120	220-240	750-960	52-63	200	2000-2450

рис. 1

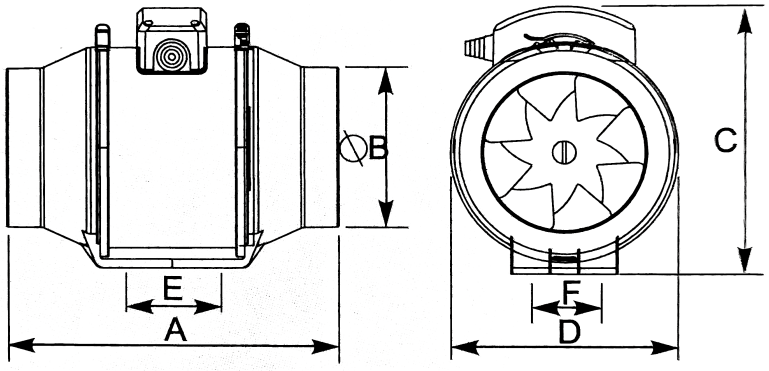

Таблица 1

Модель	A	B	C	D	E	F
100 PRO	258	99	216	178	80	60
125 PRO	258	123	216	178	80	60
150 PRO	304	148	248	204	93	60
200 PRO	304	196	275	210	114	85

МОНТАЖ И ПОДГОТОВКА К РАБОТЕ

ПЕРЕД МОНТАЖОМ ИЗДЕЛИЯ ВНИМАТЕЛЬНО ОЗНАКОМЬТЕСЬ С РУКОВОДСТВОМ ПОЛЬЗОВАТЕЛЯ

Вентилятор канальный смешанного типа серии PRO подходит для следующих видов монтажа:
— на стене, потолке или на полу;
— для самостоятельного монтажа или в составе воздушных каналов;
— для горизонтального и вертикального монтажа.
При горизонтальном монтаже длина воздуховода должна быть не менее 0,5 м, при вертикальном обязательно должен быть установлен вентиляционный зонт, предотвращающий попадание влаги в устройство.

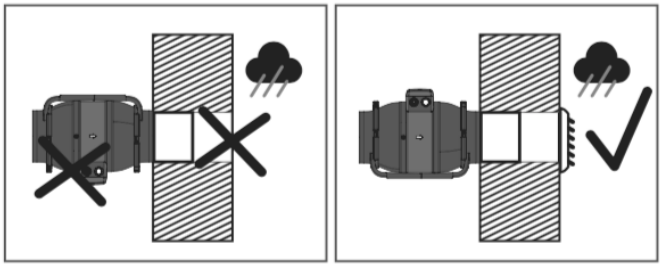

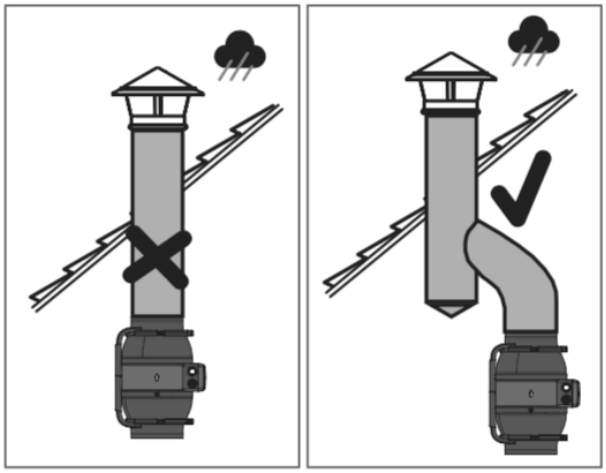

В случае не соблюдения данных требований, степень IP44 не будет обеспечена.

Уровень наклона клеммной коробки вентилятора серий PRO не должен быть ниже центральной оси

Запрещается монтаж и использование вентилятора серий PRO клеммной коробкой вниз.

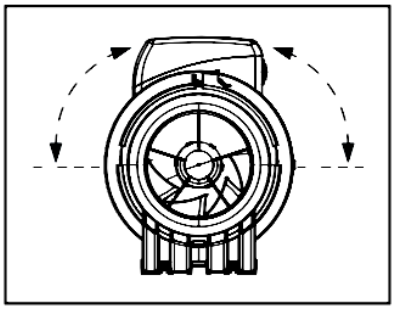

Пример монтажа

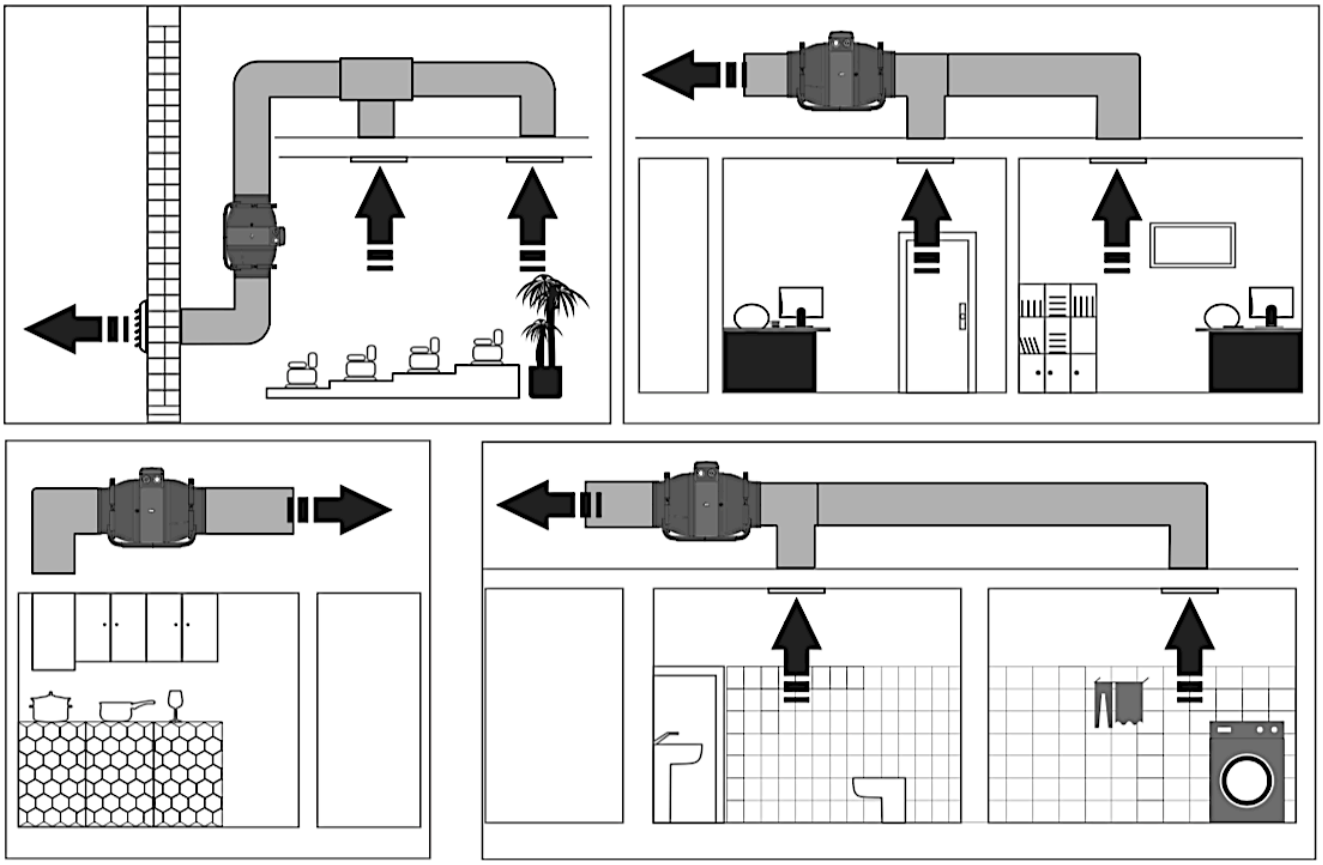

Инструкция по установке Вентилятор канальный смешанного типа серии PRO

1.Отключить питание электросети.
2. Открыть хомут, потянув за язычок вверх.
3. Вынуть корпус вентилятора из базы.
4. Приложить базу к монтажной поверхности и отметить отверстие для винтов.
5. Просверлить отверстия, зафиксировать базу вентилятора на монтажной поверхности с помощью винтов.
6. Установить корпус, плотно соединив хомут.

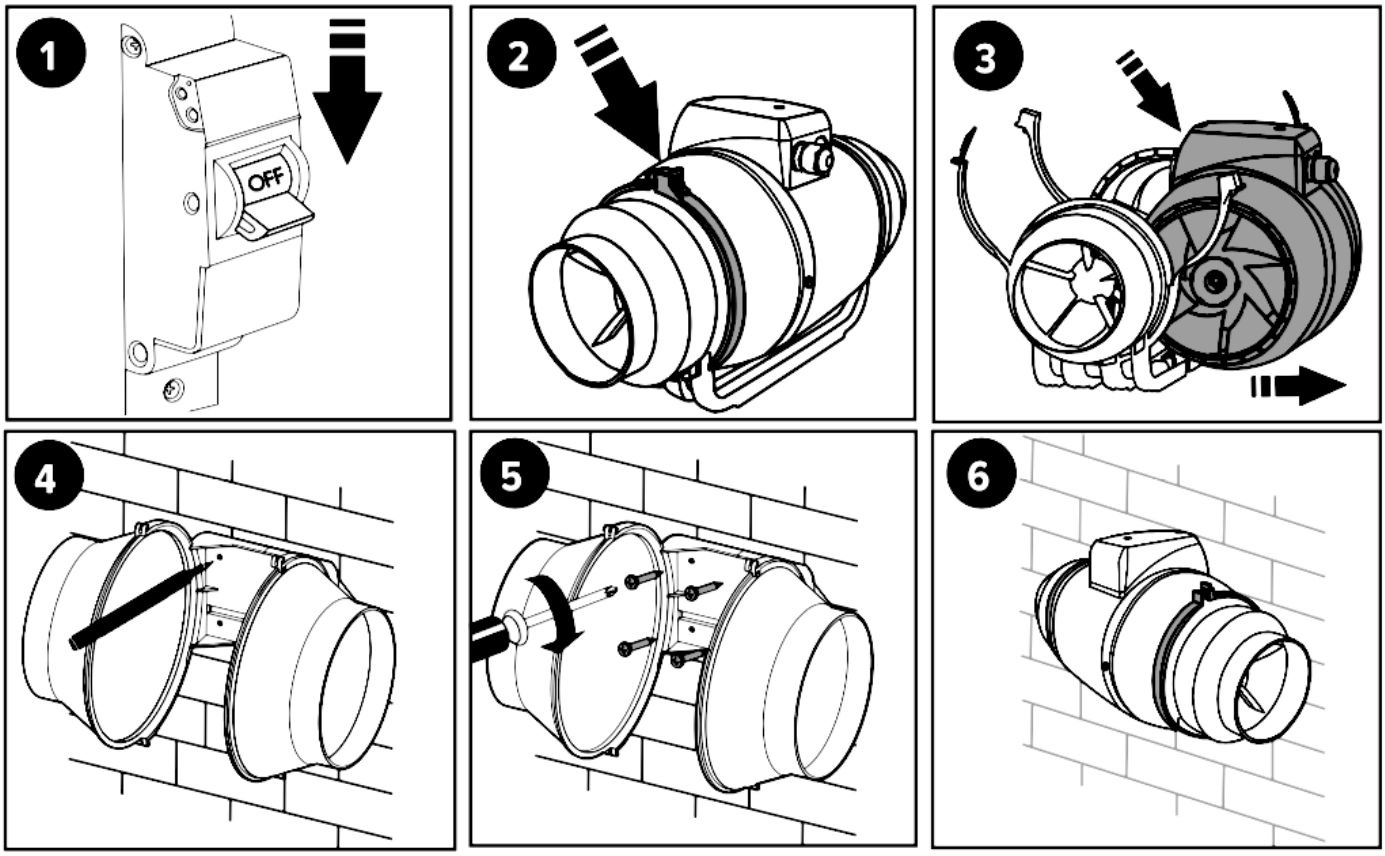

ПОДКЛЮЧЕНИЕ К ЭЛЕКТРОСЕТИ

ПЕРЕД ПОДКЛЮЧЕНИЕМ ИЗДЕЛИЯ К ЭЛЕКТРОСЕТИ УБЕДИТЕСЬ, ЧТО СЕТЬ ОБЕСТОЧЕНА.

ПОДКЛЮЧЕНИЕ ИЗДЕЛИЯ К СЕТИ ДОЛЖЕН ОСУЩЕСТВЛЯТЬ КВАЛИФИЦИРОВАННЫЙ ЭЛЕКТРИК, ИМЕЮЩИЙ ПРАВО САМОСТОЯТЕЛЬНОЙ РАБОТЫ С УСТАНОВКАМИ НАПРЯЖЕНИЕМ ЭЛЕКТРОПИТАНИЯ ДО 1000 В, ПОСЛЕ ИЗУЧЕНИЯ ДАННОГО РУКОВОДСТВА ПОЛЬЗОВАТЕЛЯ.

НОМИНАЛЬНЫЕ ЗНАЧЕНИЯ ЭЛЕКТРИЧЕСКИХ ПАРАМЕТРОВ ИЗДЕЛИЯ ПРИВЕДЕНЫ НА НАКЛЕЙКЕ ИЗГОТОВИТЕЛЯ

ЛЮБЫЕ ИЗМЕНЕНИЯ ВО ВНУТРЕННЕМ ПОДКЛЮЧЕНИИ ЗАПРЕЩЕНЫ И ВЕДУТ К ПОТЕРЕ ПРАВА НА ГАРАНТИЙНОЕ ОБСЛУЖИВАНИЕ

Электромонтажная схема подключения Вентилятор канальный смешанного типа серии PRO
Вентилятор рассчитан на работу в сети переменного тока с напряжением 230В/50 Гц. Вентилятор должен быть подключен с помощью изолированных, прочных и термоустойчивых проводников (кабеля, проводов) через встроенный в стационарную сеть электроснабжения автоматический выключатель с электромагнитным расцепителем, разрывающий все фазы сети. Номинальный ток (ток срабатывания) выключателя должен быть не менее потребляе- мого тока вентилятора, см. технические характеристики. Внешний выключатель QF следует располагать так, чтобы к нему был свободный доступ для оперативного отключения вентиля- тора. Рекомендуемый номинальный ток автоматического выключателя —1 А. Рекомендуемое сечение проводников питания — не менее 0,75 мм2 . При выборе проводников необходимо учитывать максимально допустимый нагрев провода, зависящий от типа провода, его изоляции, длины и способа прокладки — в воздухе, трубах, стене. Подключение вентилятора должно производиться на клеммной колодке, расположенной в клеммной коробке на корпусе вентилятора, точно в соответствии со схемой электрического подключения и обозначением клемм. Наклейка с обозначением клемм находится внутри клеммной коробки.

Электромонтажная схема подключения для моделей с диаметром фланца 100 - 200

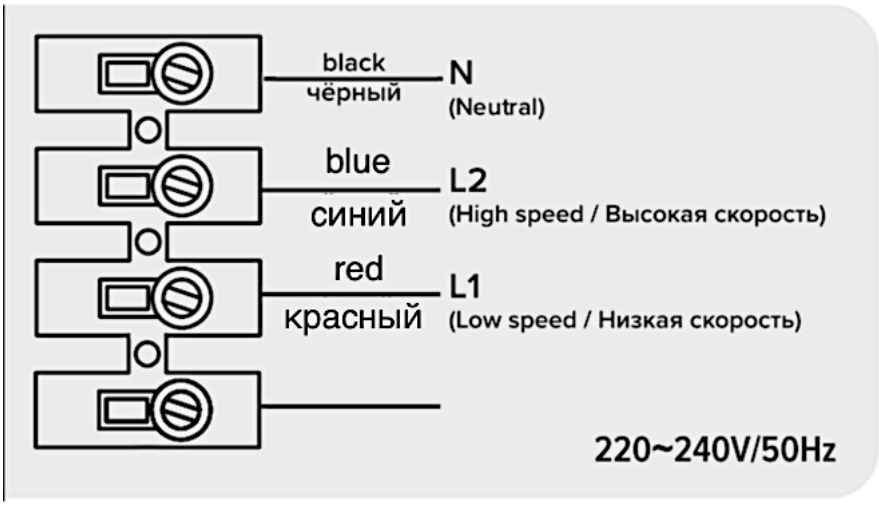

Подключение вентилятора к электрической сети

Вентилятор имеет две скорости работы. В зависимости от требуемой производительности вентилятора переключение фазы питающей сети осуществляется между клеммами:
Для моделей с диаметром фланца от 100 до 200 мм.
• L1 Low Speed – Низкая скорость
• L2 High Speed – Высокая скорость
При установке высокой скорости работы вентилятора, в зависимости от модели, необходимо осуществить подключение вентилятора следующим образом L2 (фаза питающей сети), N (нейтраль питающей сети), защитное заземление.
ВНИМАНИЕ! Во избежание выхода вентилятора из строя не допускается одновременное подключение фазы питающей сети к клеммам L1 и L2.
ВНИМАНИЕ! Все работы по монтажу и подключению вентиляторов проводить только при снятом напряжении сети.
Подключение вентиляторов производится специалистами-электриками, имеющими специальный допуск к выполняемым работам.
Средства отключения от сети питания должны быть встроены в стационарную проводку в соответствии с правилами по монтажу. Отключающее устройство должно отключать все полюса. Заземляющий проводник не должен разрываться. Вентилятор и вспомогательное контролирующее оборудование должно быть изолировано от электропитания во время установки и/или обслуживания. Оборудование должно быть заземлено.

Снимите крышку с распределительного блока, изучите электромонтажную схему и произведите необходимые подключения. Убедитесь в наличии заземления После окончания соединительных работ и проверки присоединений к распределительной коробке переместите крышку и убедитесь, что она закреплена.

Установка: Длина прочно установленного трубопровода от вентилятора должна быть не менее 1000 мм. Более короткий трубопровод должен быть оснащен жесткой крышкой/решеткой, отвечающей стандарту EN ISO 13857.
При подключении вентилятора PRO с IP44 требуется провести сетевой кабель диаметром не менее 4 мм через гермоввод. Гермоввод предназначен для герметичного ввода-вывода кабелей из проводов в корпусах щитового электрооборудования. Конструкция прижимной гайки имеет специаль- ные стопорные засечки, предотвращающие саморазвинчивание. Защитная мембрана предотвращает попадание пыли внутрь корпуса и позволяет достичь степень защиты IP44 и выше.

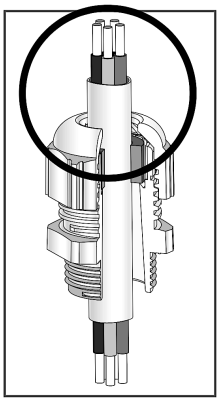

ТЕХНИЧЕСКОЕ ОБСЛУЖИВАНИЕ

ТЕХНИЧЕСКОЕ ОБСЛУЖИВАНИЕ ИЗДЕЛИЯ РАЗРЕШЕНО ТОЛЬКО ПОСЛЕ ОТКЛЮЧЕНИЯ ЕГО ОТ СЕТИ ЭЛЕКТРОПИТАНИЯ

- Отключить вентилятор от сети. Демонтировать вентилятор, отсоединив средний блок и сняв с места установки;
- Удалить пыль с лопастей рабочего колеса, используя мягкую сухую щётку или ткань. Очистить лопасти рабочего колеса вентилятора, используя моющий раствор. Протереть все детали из пластмассы мягкой тканью, смоченной в моющем растворе.
- Протереть все поверхности насухо;
- Собрать вентилятор и установить на место;

Производить очистку рекомендуется раз в 6 месяцев.

ВНИМАНИЕ! Не допускается попадание моющего раствора на электродвигатель! Не допускается попадание воды внутрь вентилятора!

ВНИМАНИЕ! Вентилятор и вспомогательное контролирующее оборудование должно быть изолировано от электропитания во время установки и/или обслуживания. Оборудование должно быть заземлено.

Возможность неисправности и методы их устранения

Неисправность	Вероятная причина	Способ устранения
При подключении к сети вентилятор не вращается, не реагирует на органы управления.	Не подключена питающая сеть.	Необходимо обратиться к специалисту.
	Неисправность во внутреннем подключении.	
Низкий расход воздуха.	Засорена система вентиляции.	Очистите систему вентиляции.
Повышенный шум или вибрация.	Засорена крыльчатка.	Очистите крыльчатку
	Вентилятор не закреплен или неверно смонтирован.	Устраните ошибку монтажа.
	Засорена система вентиляции.	Очистите систему вентиляции.
Запах гари.	Сетевой провод подключен к L1 и L2.	Правильно продключите провода.

Правила хранения и транспортировки

Хранить вентилятор необходимо только в упаковке предприятия-изготовителя в вентилируемом помещении при температуре от +5°С до +40°С и относительной влажности воздуха не более 70% (при Т=25°С). Срок хранения - 2 года с момента изготовления.

Транспортируют изделия любым видом транспорта при условии защиты потребительской или транспортной тары от прямого воздействия атмосферных осадков, отсутствия смещения транспортных мест во время транспортировки, отсутствия взаимных ударов при транспортировании и обеспечении сохранности вентиляторов. Транспортировка осуществляется в соответствии с правилами, действующими для данного вида транспорта.

Утилизация
Данный прибор имеет маркировку согласно европейской директиве 2012/19/EU по утилизации старых электрических и электронных приборов (waste electrical and electronic equipment - WEEE). Этой директивой определены действующие на всей территории ЕС правила приема и утилизации старых приборов.

Вывод из эксплуатации и утилизация
По окончании срока службы или выходу из строя вентилятора или его компонентов они должны быть утилизированы. Утилизация осуществляется отдельно по группам материалов: пластмассовым элементам, металлическим крепежным деталям.
ВНИМАНИЕ!
Демонтаж и разборка вентилятора должны осуществляться квалифицированными специалистами при полном отключении его от электропитания.

Гарантии изготовителя

Срок службы Установленный срок службы — 5 лет. По истечении срока службы, если вентилятор не утратил свою работоспособность, вентилятор используется до выхода из строя.
Гарантии изготовителя
Производитель гарантирует нормальную работу вентилятора в течение 3-х лет со дня продажи в розничной торговой сети при условии выполнения правил транспортирования, хранения, монтажа, эксплуатации и других требований настоящей инструкции.
При отсутствии отметки о дате продажи, гарантийный срок исчисляется от даты изготовления. В случае появления нарушений в работе вентилятора по вине изготовителя в течении гарантийного срока потребитель имеет право на замену вентилятора на предприятии-изготовителе при условии совпадения серийных номеров на изделии и в паспорте.

Товар соответствует требованиям
ТР ТС 004/2011 - «О безопасности низковольтного оборудования»;
ТР ТС 020/2011 - «Электромагнитная совместимость технических средств»;
ТР ТС 037/2016 - «Об ограничении применения опасных веществ в изделиях электротехники и радиоэлектроники».

Изготовлена по заказу ООО «ВентСфера»
625016, Тюменская обл, г. Тюмень, ул. Демьяна Бедного 96 стр 6
Телефон: 8 800 234 49 18, +7 (3452) 38-70-84
info@ventsfera.ru

Спасибо, что выбрали нас!

VENTSFERA

СВИДЕТЕЛЬСТВО О ПРИЕМКЕ

Тип изделия	
Модель	
Серийный номер	
Дата выпуска	
Клеймо приемщика	

ИНФОРМАЦИЯ О ПРОДАВЦЕ

Название магазина	
Адрес	
Телефон	
E-mail	
Дата покупки	
Изделие в полной комплектации с руководством пользователя получил, с условиями гарантии ознакомлен и согласен.	
Подпись покупателя	

Место для печати продавца

ГАРАНТИЙНЫЙ ТАЛОН

Тип изделия	
Модель	
Серийный номер	
Дата выпуска	
Дата покупки	
Гарантийный срок	
Продавец	

Место для печати продавца

Если в процессе эксплуатации продукции у Вас возникли вопросы, Вы можете обратиться в сервисную службу VENTSFERA по бесплатному телефону : 8 800 234 49 18 (для звонков на территорий РФ).

Подробнее об ассортименте продукции торговой марки VENTSFERA Вы можете узнать на сайте www.ventsfera.ru